EMO
ENVIRONMENT BY TECHNOLOGY

TAMIZ ROTATIVO

Con más de 25 años de experiencia y más de 5000 equipos en 75 países al rededor del mundo entero, EMO es el líder pionero en el diseño y fabricación de equipos electromecánicos de plantas de tratamiento de agua municipales e industriales.
EMO ofrece una amplia gama de Tamices Rotativos para dar servicio a cualquier tamaño de planta, teniendo en mente los siguientes objetivos:

- √ Recuperación de sólidos para el reciclaje,
- √ Reciclaje de efluentes,
- √ Reducción de sedimentos, sólidos suspendidos, y demanda biológica o química de oxígeno (DBO, DQO) en las instalaciones de pretratamiento.

EMO no sólo proporciona equipos electromecánicos, sino soluciones de ingeniería y procesos, gracias a su staff técnico con amplia experiencia en el ramo.

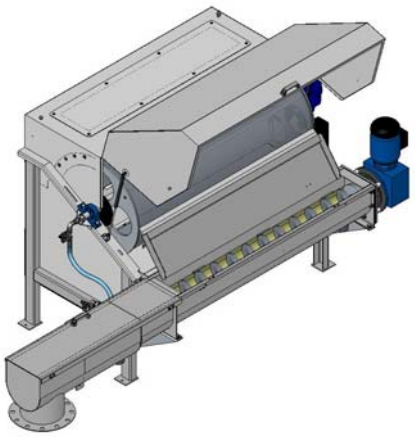

Datos Técnicos

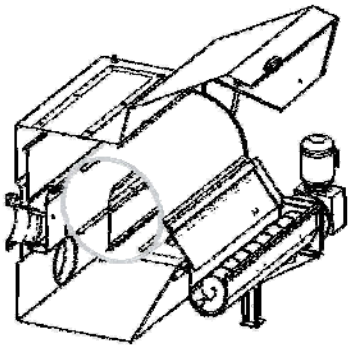

La parte clave del sistema es un tambor rotativo filtrante con una abertura de malla que va desde 0.25 hasta 4 mm.
El líquido entra en el sistema a través de una brida en la parte media del tanque.
Una vez que el líquido ha cruzado el tanque de distribución, éste se desborda fuera en la parte superior del tambor.
El agua fluye a través de una criba tipo cuña, mientras que los sólidos permanecen en la periferia del tambor y se descargan por medio de un rascador.
El líquido filtrado pasa a través del tambor a contra flujo y asegura la limpieza del tamiz.
El deflector interno del tambor impide que el agua filtrada sea eyectada sobre los sólidos.

Instalaciones

Principio de Operación

Motorreductor y caja de conexiones

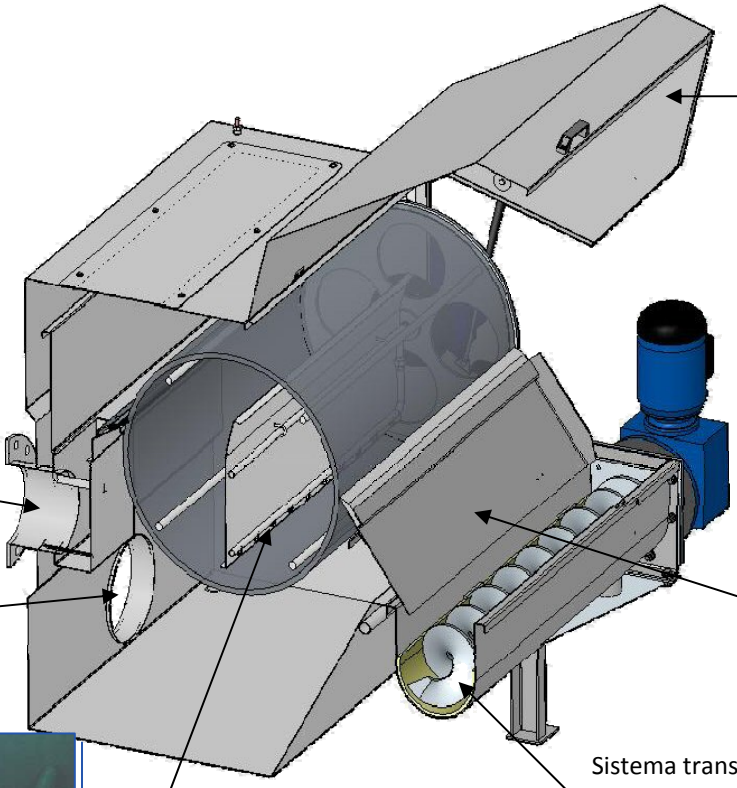

Tambor de Filtrado (Acero Inoxidable)

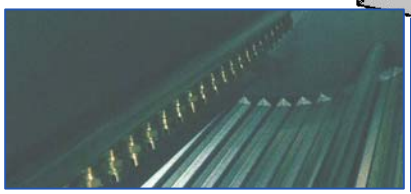

Línea de Lavado

Tabla de Selección

Las indicaciones de caudal son determinadas por efluentes que contengan un máximo de 200 mg/l de sólidos suspendidos y que no contengan grasa ni fibras. Si sus efluentes son diferentes no dude contactarnos.

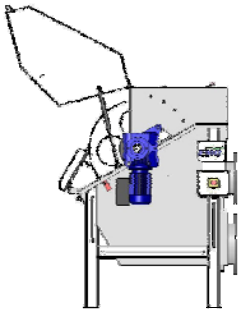

Modelo	Flujo (in m3/h) contra apertura de malla de filtro (en micras) *						
	250	500	750	1000	1250	1500	2000
TR 500	50	105	130	155	175	195	205
TR 1000	110	185	240	300	335	375	400
TR 1500	165	265	365	440	500	560	605
TR 2000	215	350	480	580	660	745	800

(*)Parámetros de Diseño
- Tamaño mínimo y máximo de partículas,
- Proporción de cada tamaño de partículas si el efluente no es homogéneo,
- Viscosidad relativa (aceitoso, grasoso, arenoso, fibroso…)
- Concentración de sólidos suspendidos en mg/l
- Volumen de efluente a tratar en l/s (or m3/h)

EMO sas - 4, rue Lépine - P.A. de la Richardière - BP 53209 - 35532 Noyal-sur-Vilaine - France
Tél. : +33 (0)2 99 86 02 03 - Fax : +33 (0)2 99 86 02 04 - E-Mail : emo@emo-france.com - www.emo-france.com
S.A.S. au capital de 480 000 € - RCS Rennes B391 805 652 - Siret 391 805 652 00032 - APE 2829B